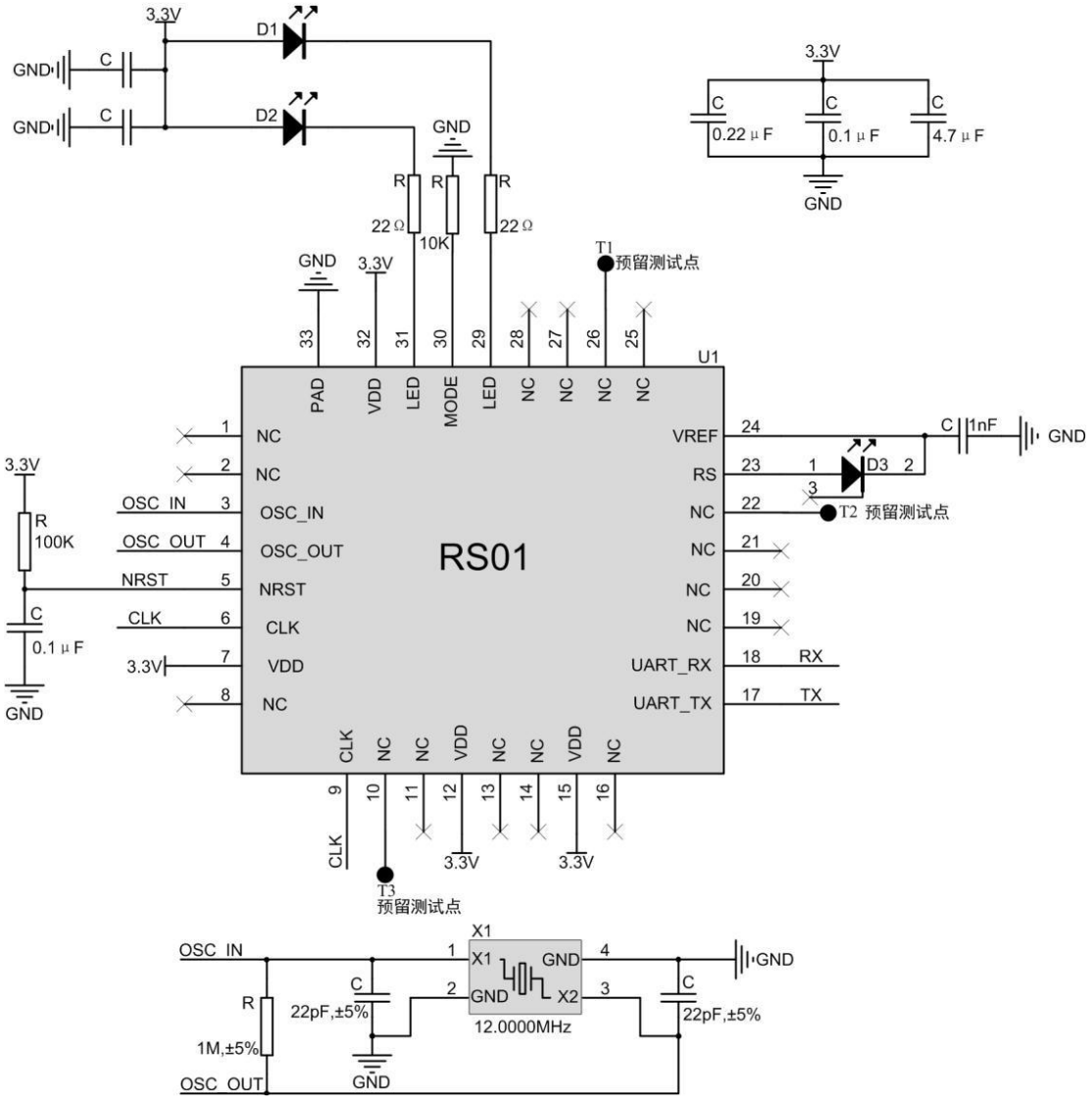
3.3V
D1
D2
GND
C
R
22Ω
10K
T1
预留测试点
U1
PAD
VDD
LED
MODE
NC
RS01
OSC_IN
OSC_OUT
NRST
CLK
UART_RX
UART_TX
VREF
RS
D3
T2 预留测试点
1nF
RX
TX
100K
0.1μF
T3
预留测试点
X1
12.0000MHz
22pF,±5%
1M,±5%
0.22μF
4.7μF